SOYAL®
ACCESS CONTROL SYSTEM

AR-725H / -M

觸碰式背光門禁控制器

標準色 選購色

AR-725H-M(金屬外框)
AR-725H(PC外殼)

內建看門狗，自我偵測防止當機
繼電器防震專利，防止因外力誤觸發
數字背光按鍵，雙色LED及聲響識別功能
搭配軟體，提供門禁，考勤，薪資，圖控功能
提供TTL串列通訊輸出，可整合周邊裝置及樓層控制

CE MA FC NCC RoHS Compliant

RFID solutions · Proximity & Smart cards · Hardware & Software OEM/ODM Service

產品尺寸 (mm)

AR-725H　　AR-725H-M

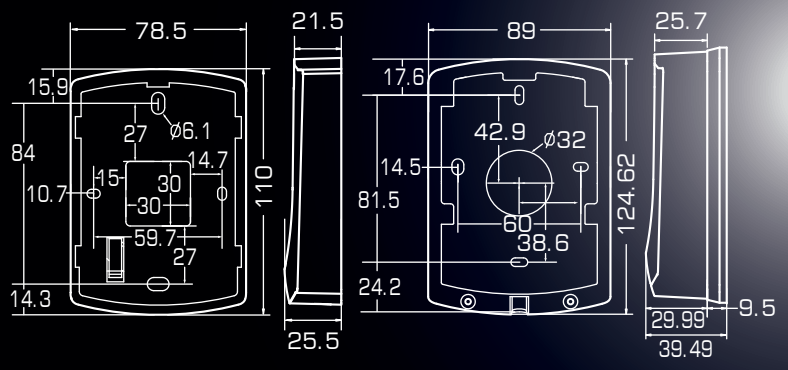

串列設備連接

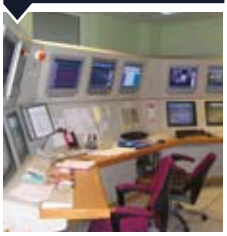
連網中央控制

應用案例

停車場管理

門禁控制

產品規格

感應頻率		125KHz	13.56MHz
資料傳輸標準		EM Standard	ISO14443A 選購 ISO15693 DESFire PSAM NFC
感應距離 (取決於Tag或卡片)	H	10-15cm	2-8cm
	H-M	5-9cm	2-5cm
工作電壓		9-16VDC	
消耗功率		<3W	
通訊介面		RS-485	
傳輸速率		9600 bps(N,8,1)	
環境溫度		-20°C to +60°C	
DI輸入(點)		1個開門按鈕 / 1個門位偵測	
繼電器輸出		電鎖繼電器	
電鎖繼電器時間		ON/OFF，0.1-600秒	
警報動作時間		連動輸出，1-600秒	
防破壞開關		微動開關(Form C)	
使用人數		M4/M8	3,000
		M6	65,000
進出記錄		M4/M8	1,500
外接門禁讀頭		1組WG端口(支援WG26, WG34)	
一進一出管制		有(限M4/M8模式)	
樓層管制		樓層32層，卡片使用者3,000人	
串列通訊輸出		有	
萬年曆		有	
電晶體輸出		警戒燈指示(或數位繼電器訊號)/ 警報輸出/求援(反脅迫)	
防塵防水等級		IP55	
狀態指示		1組雙色LED+1組蜂鳴器	
按鍵材質		觸碰式背光面板	
外殼材質		PC (H)，鋅合金+PC (H-M)	
時段管制		11組/63組(需搭配多門連網控制器)	
操作模式		單機/連線	
顏色		黑/灰/銀，選購：白/藍/綠/黃/橘/紅	
外型尺寸(mm)		110(L)X79(W)X26(H) (H) 125(L)X89(W)X30(H) (H-M)	
重量(g)		110±10 (H)，360±10 (H-M)	

產品架構

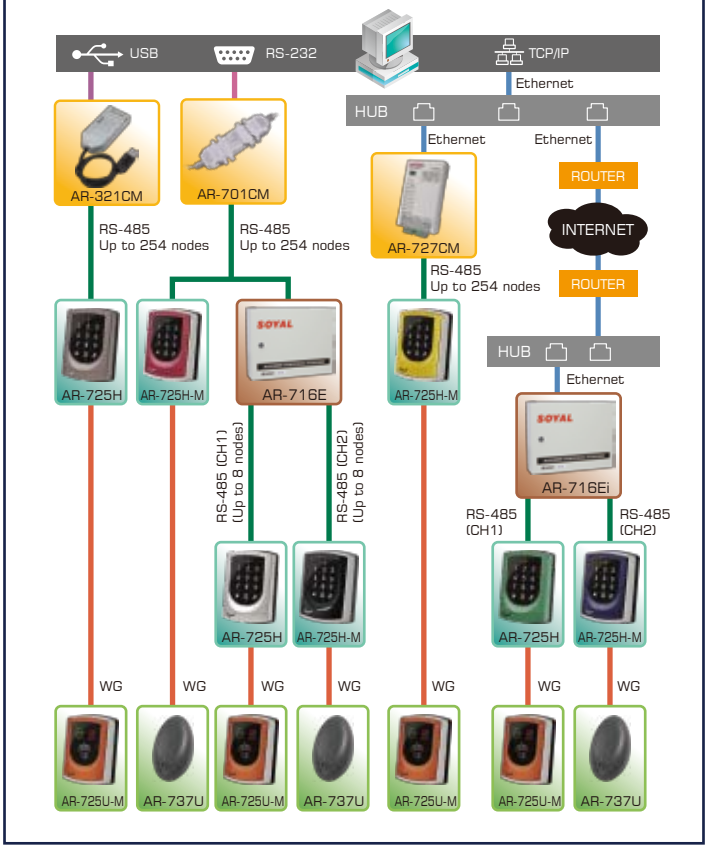
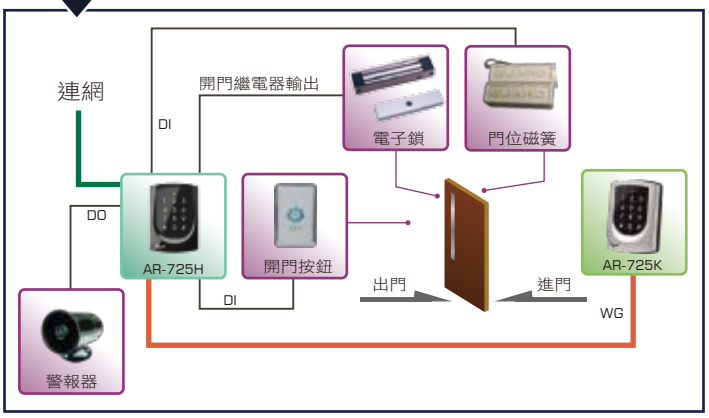
單門門禁基本架構圖